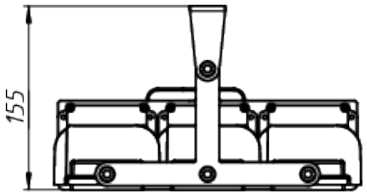

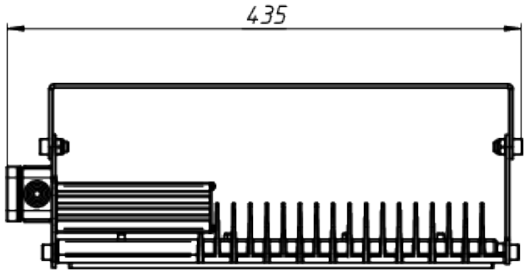

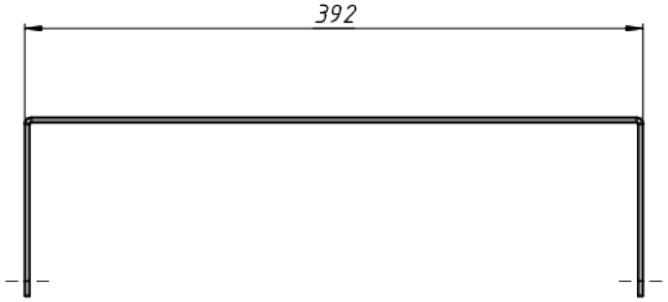

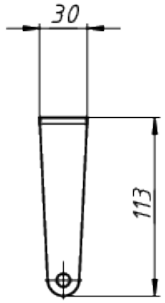

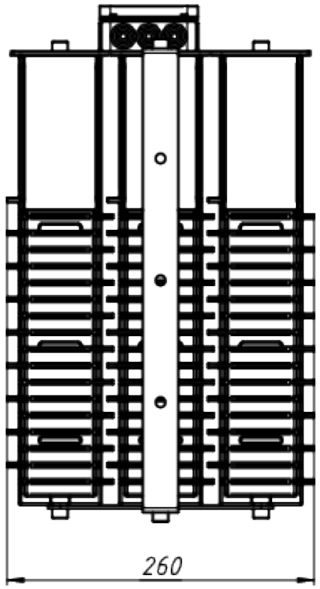

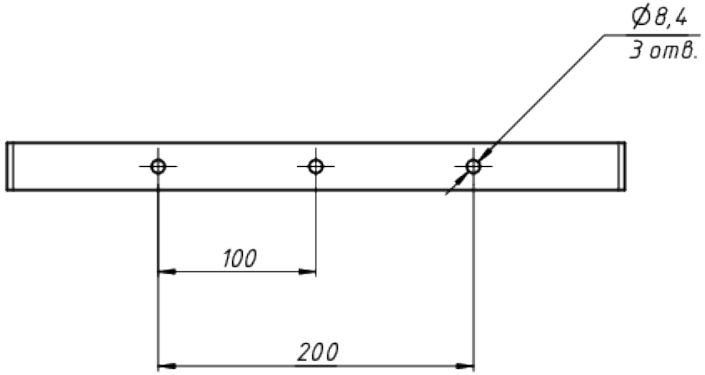

A

ЛАДЗАВОД
СВЕТОТЕХНИКИ

*Документ сгенерирован автоматически. Дата генерации: 03-05-2024

Изм.	Лист	№ докум.	Подп.	Дата	LAD LED R320-3-PG-50 лира	Лист 1